CILINDROS NEUMATICOS

ACCESORIOS ISO 15552

HORQUILLA CON ROTULA ISO15552

Referencia: CD/HR160

Descripción

Horquilla con rótula

Características

Referencia	ØCIL	Ø so	Pa	dk	D3	s	s1	a1	W	L3	A	D	d1	C1	B	d4	D5	L5	L7	H1	L4	D2
CD/HR25-32	32	25-32	1,25	10,05	M10X1,25	17	14	13	17	20	13º	10	12.9	10.5	14	15	19	6.5	15	43	57	28
CD/HR40	40	M12X1,25	19	22	13º	12	15.4	12	16	17.5	22	6.5	17	50	66	32						
CD/HR50-63	50-63	M16X1,5	22	28	15º	16	19.3	15	21	22	27	8	23	64	85	42						
CD/HR80-100	80-100	M20X1,5	30	33	14º	20	24.3	18	25	27.5	34	10	27	77	102	50						
CD/HR125	125	M27X2	41	51	17º	30	34.8	25	37	40	50	15	36	110	145	70						
CD/HR160	160-200	M36X2	50	56	19º	35	37.7	28	43	46	58	17	41	125	165	80						

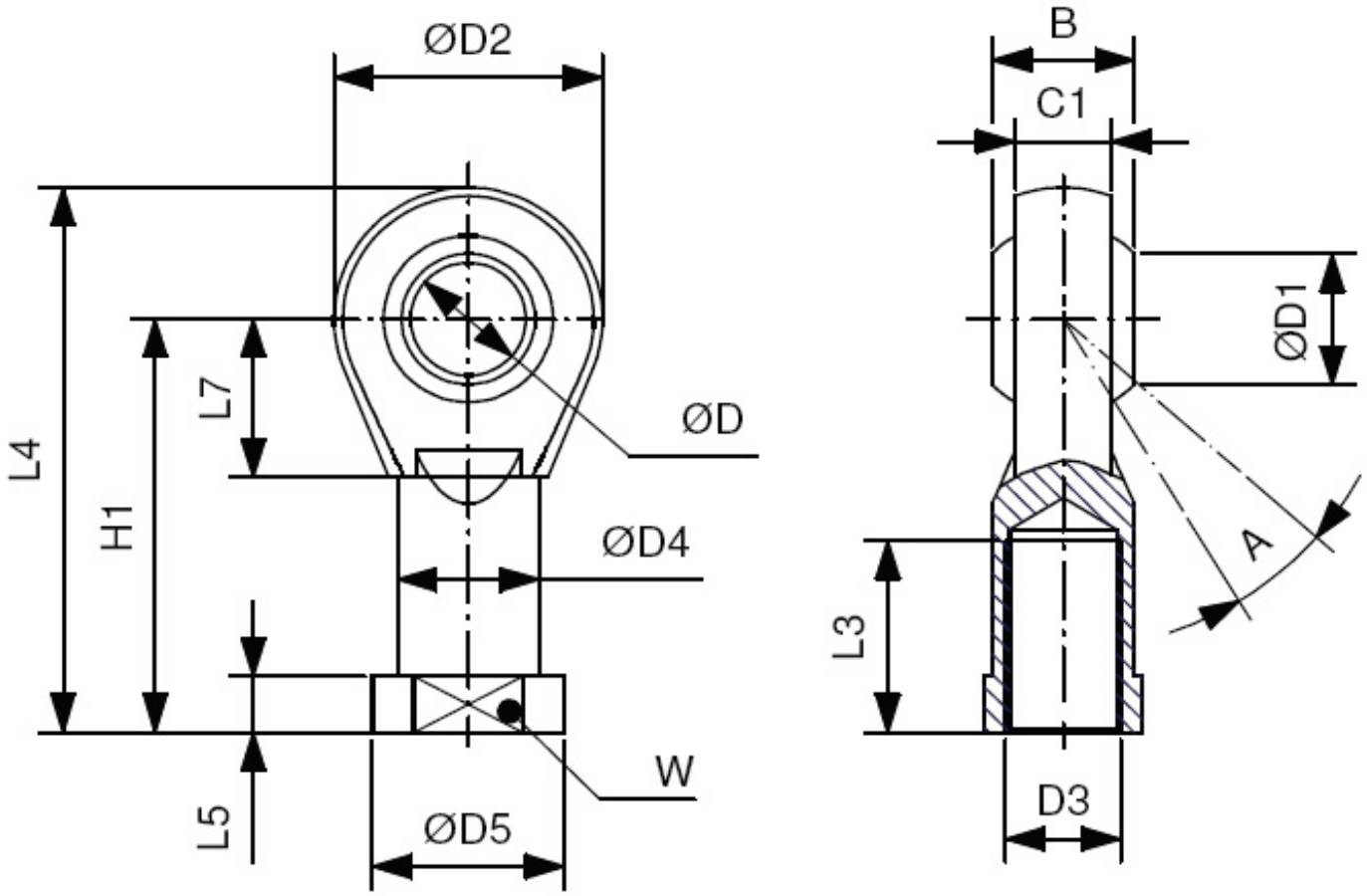
ØD2
B
C1
ØD1
L4
H1
L7
ØD
ØD4
A
L3
W
L5
ØD5
D3