CILINDROS NEUMATICOS

ACCESORIOS ISO 6432

HORQUILLA CON ROTULA ISO6432

Referencia: CD/HR20

Descripción

Horquilla con rótula

Características

Referencia	ØCIL	D3	W	L3	A	D	D1	C1	B	D4	D5	L5	L7	H1	L4	D2
CD/HR 8-10	8-10	M4X0.7	9	10	13º	5	7.7	6	8	9	11	4	10	27	36	18
CD/HR 12-16	12-16	M6X1	11	12	13º	6	8.9	6.75	9	10	13	5	11	30	40	20
CD/HR 20	20	M8X1.25	14	16	14º	8	10.4	9	12	12.5	16	5	13	36	48	24
CD/HR 25-32	25/32	10	M10	1,25	14	10,5	12,9	27	15	19,05	20	57	6,5	43	17	14

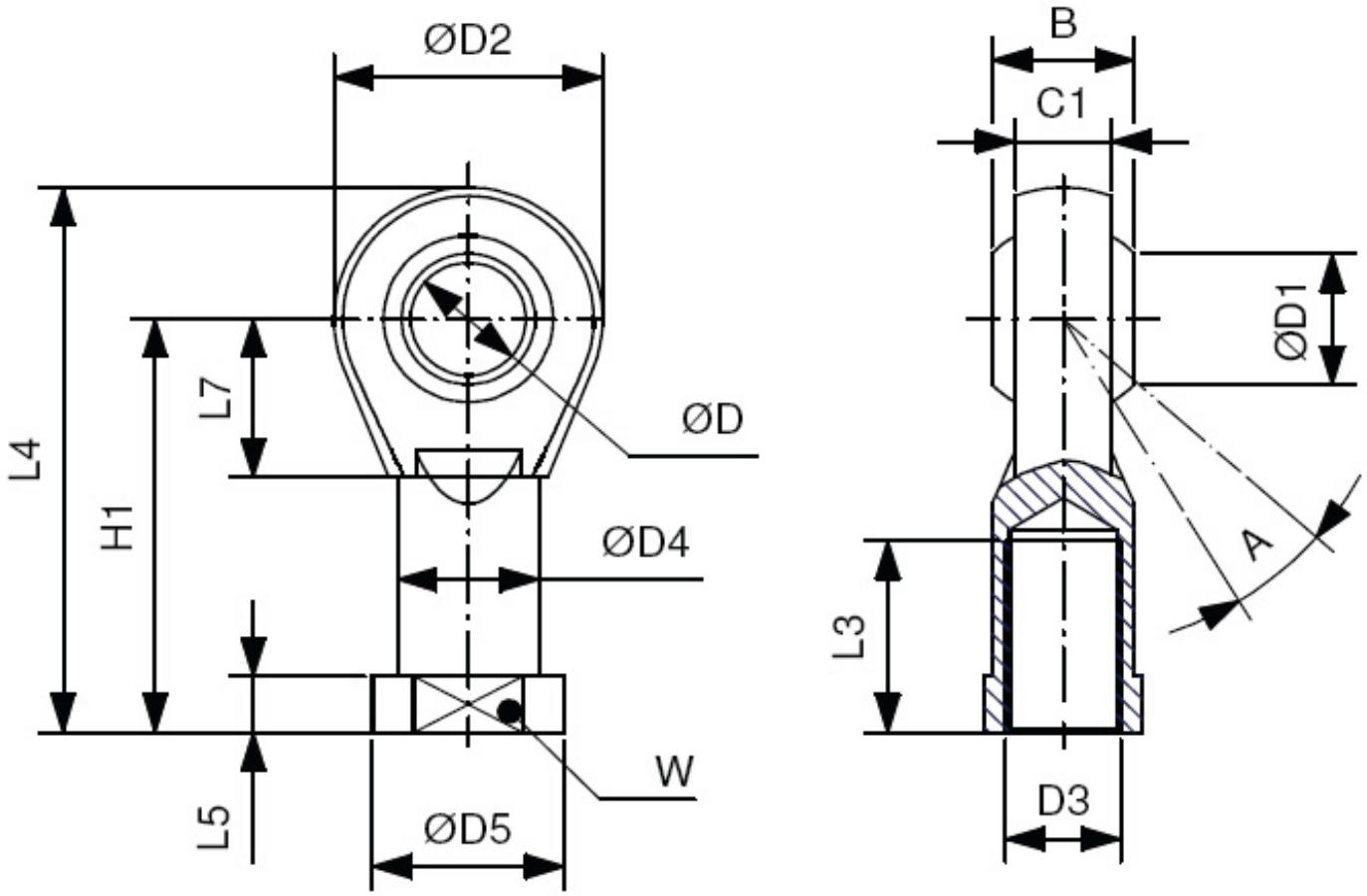
ØD2
B
C1
ØD1
L4
H1
L7
ØD
ØD4
A
L3
W
L5
ØD5
D3